## »OPERADOR CORREDIZO DE CREMALLERA TRIFASICO 220V 2200KG MARCA FAAC MOD. 844R 3PH.

# 844 R 3PH Motorreductor 400V

**Peso máx. de la hoja**

1.600 - 2.200 Kg

**Frecuencia de utilización**

70%

- Máxima seguridad antiaplastamiento: embrague bidisco en baño de aceite combinado con mbinado con codificador magnético.
- Final de carrera inductivo.
- Predisposición para sujeción regulable en altura y lateralmente.

CE

**DIMENSIONES Y CARACTERÍSTICAS TÉCNICAS**

| Modelo | 844 R 3PH |
|---|---|
| Tensión de alimentación de red | 380-415V~ 3 50/60 Hz |
| Motor eléctrico | Asincrono trifásico |
| Potencia máx. | 950 W |
| Par máx. | 62 Nm (*) |
| Fuerza máx. de empuje | 2500 N (Z12) - 1900 N (Z16) - 1500 N (Z20) (*) |
| Relación de reducción | 1:30 |
| Anchura máx. hoja | 40 m (Z16) - 50 m (Z20) |
| Regulación velocidad y control motor | No |
| Final de carrera apertura y cierre | Inductivo con chapa |
| Piñón | No |
| Codificador | No |
| Regulación de la fuerza | Embrague de doble disco en baño de aceite. |
| Temperatura ambiente de funcionamiento | -20°C ÷ +55°C |
| Protección térmica | 155°C |
| Grado de protección | IP44 |
| Peso | 15 Kg |
| Tipo de aceite | FAAC HP OIL |
| Dimensiones (LxPxH) | 277 x 155 x 388 mm |
| Peso máx. de la hoja | 2.200 Kg (Z12) - 1.600 Kg (Z16) |
| Frecuencia de utilización | 70% |
| Equipo electrónico | No incluido |

*(*) datos referidos a 400 V~ y 50 Hz.*

V12.20

# » OPERADOR CORREDIZO DE CREMALLERA TRIFASICO 220V 2200KG MARCA FAAC MOD. 844R 3PH

## MODELOS FAMILIA

| Modelo | Código artículo |
|---|---|
| 844 R 3PH | 109896 |

## ENVASES DE PRESENTACIÓN

**844 R 3PH incluye:** un motorreductor preparado para su utilización en un sistema de cremallera sin piñón y sin tarjeta electrónica, chapas final de carrera para montaje mecánico, llave de desbloqueo, cárter cubretornillos.

## EQUIPOS ELECTRÓNICOS

Tarjeta electrónica 844T ♦
Información en la pág. 152
Disponibilidad limitada
790862

Equipo electrónico E844 3PH
La disponibilidad se comunicará próximamente
202073

## ACCESORIOS

Contenedor mod. L para tarjetas electrónicas
720118

Contenedor mod. E para tarjetas electrónicas
720119

Contenedor mod. LM para tarjetas electrónicas
720309

## >>

Placa de cimentación con ajustes laterales y de altura
737816

Cerradura con llave personalizada 1-10
71275101-10

## CREMALLERAS

Cremallera galvanizada 30 x 12 mod. 4 fijaciones para soldar incluidas (envase de pres. 4 piezas de 1m)
490122

Cremallera galvanizada 30 x 12 mod. 4 enganches de fijación mec. incluidos (envase de pres. 4 piezas de 1m)
490124

## PIÑONES

Piñón Z20 cremallera
719167

Piñón Z16 cremallera
719130

Piñón Z12 cremallera (cancela peso máx. 2200 kg) para 844 R 3PH
7191661

## ALTURAS DE INSTALACIÓN (MM)

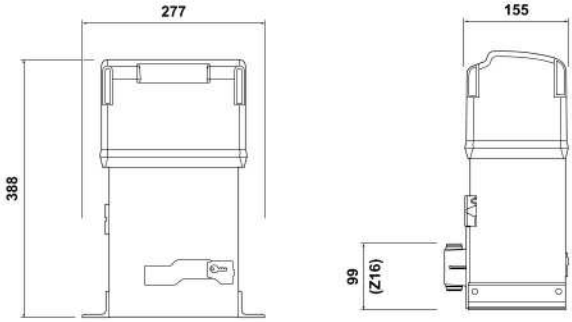


## NOTA

♦ La tarjeta electrónica 844T es compatible con los contenedores mod. E-L-LM y no se puede colocar dentro del motorreductor.

V12.20